PRODUKTDATABLAD

AARDAL HP

AARDAL HP er en dobbelt overflatebehandlet betongtakstein med en unik dryppkant som motvirker vannopptrekk og tilgroing. Det spesialutviklede overflatebelegget fra Gjøco gir taket et eksklusivt utseende, en vakker dyp farge som utstråler kvalitet. Samtidig som det gir ekstra beskyttelse mot tilgroing og UV-stråling. Steinen har en klassisk, rund og symmetrisk dobbelkrummet profil som gir huset harmoniske, tidløse og vakre tak. AARDAL HP takstein blir produsert ved Hafrsfjord Industri AS sin fabrikk i Årdal i Ryfylke.

PRODUKTBILDER





AARDAL HP leveres i følgende farger og overflater:

Norsk kvalitetsoverflate fra Gjøco AS:

Svart NCS S9000-N	Glans 60*
Teglrød NCS 4040Y70R	Glans 60*
Ubehandlet Koksgrå	Matt betong

*Glans målt ved 60°

PRODUKTDATA

Lengde:	420 mm
Bredde:	330 mm
Dekkbredde:	300 mm
[1]Lekteavstand:	310-370 mm
[2]Hengelengde:	400 mm
Forbruk pr.m^2:	Ca. 10 takstein

[1] Vær klar over at lengden i mm kan variere med ± 1%, som er i overensstemmelse med standarden EN 490.

[2] Hengelengden er målt fra underkant knast til nederste kant av taksteinen.

FORPAKNING

Vekt pr. takstein:	3,85 kg
Takstein pr. bunt:	4 stk
Vekt pr. bunt:	15,4 kg
Takstein pr. pall:	216 stk
Vekt pr pall:	850 kg
Palleart:	AARDAL Pall
Embalering:	Krympeplast

SORTIMENT	Anvendelse	Lengde mm	Bredde mm	Dekk-bredde mm	Høyde mm	Forbruk
Mønestein	Anvendes på møne og valm	420	Konisk 252/233			3 stk pr lm.
Valmbegynnelse	Første stein på valm	420	Konisk 240/233			1 pr valm
T-møne	Benyttes der møne møtes i samme høyde					1 pr gren
Valmtetning	Benyttes i overgang mellom møne og valm					1 pr gren
½ stein	Anvendes hvor takflatens bredde ikke går opp med hele takstein og ved vinkel/valm	420	180	150		Etter behov

post@hpannen.no

SORTIMENT	Anvendelse	Lengde mm	Bredde mm	Dekk-bredde mm	Høyde mm	Forbruk
Ventilasjonspakke	Pakke med ventilasjonshette for 110-160mm rør. Gjennomføring og tetting. Fra 15-48° takhelling.	440	330	300	165/ 500	Erstatter en takstein
Gavlbeslag	Gavlbeslag i taksteinens farge					

MONTERING	
Undertak:	Se produktkatalog for anbefalte undertak fra Mataki
Innfesting av takstein:	Stormklips PK-70 fra Lobas
Snø og sikring:	SN S-606 Snøkonsoll og Gelender SN GG-11 fra Lobas
Min. takhelling:	15°
**C-mål v/15-30° takhelling:	25 mm
**C-mål v/30-40° takhelling:	30 mm
**C-mål v/40-50° takhelling:	30 mm
Sløyfe-dimensjon:	Min 23mm tykkelse
Ventilasjon v/raft:	Min 20 mm fri spalte, oppnås med ventilert fuglelist
Ventilasjon v/møneås:	Tilsvarende 20 mm fri spalte
Mønsås:	Når det benyttes mønsåsbord eller møne braketter med topplekt, finner man den korrekte høyden til overkant ved å prøve en løs mønestein på de øverste taksteins radene. Heretter måler man fra undersiden av mønesteinen og ned til spissen av takstolen. Denne avstanden minskes med 5 mm, og man har nå den korrekte høyden til overkant mønsås/ topplekt.

Det henvises til leggeanvisning. Alle mål og angivelser i dette produktdatabladet er veiledende, det bør derfor alltid foretas en prøvelegging på byggeplassen!

TEGNINGER

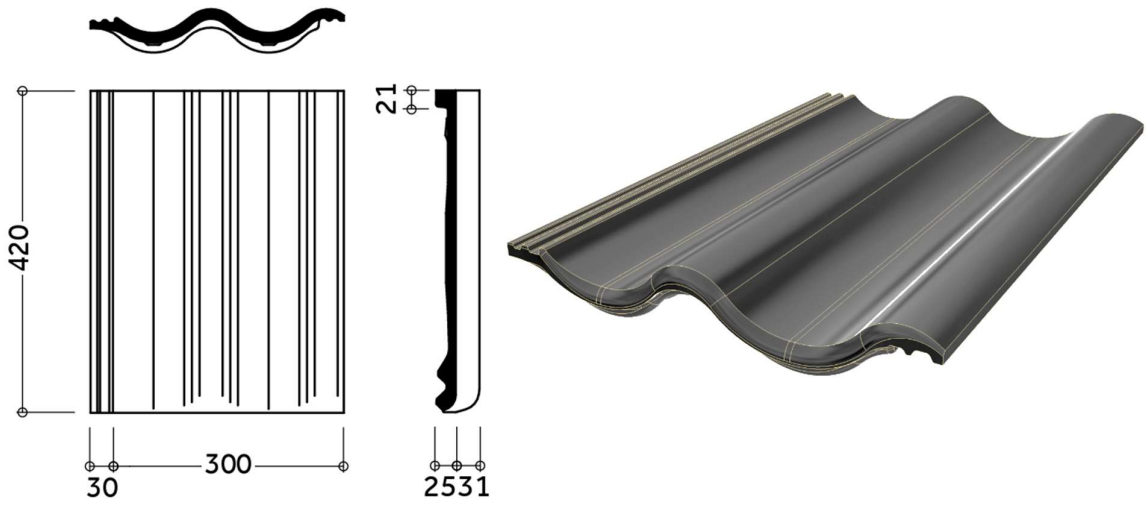

STANDARDER (Taksteinene er testet i henhold til EN491 med normative referanser):	
CE	Oppfyller EN 490

post@hpannen.no

HAFRSFJORD INDUSTRI AS